واش ثـــرو
WASH THRU

صناعة سعودية

جـودة أعلى
إنتاجية أكثر
بجـهد أقـل

إحدى علامـــات

ميكـاتـرونكـس
Mechatronics

أول علامـــــــــــة
تجارية سعوديـــــــة
لتطوير وصناعة أجهزة
غسيل السيارات الآليـة

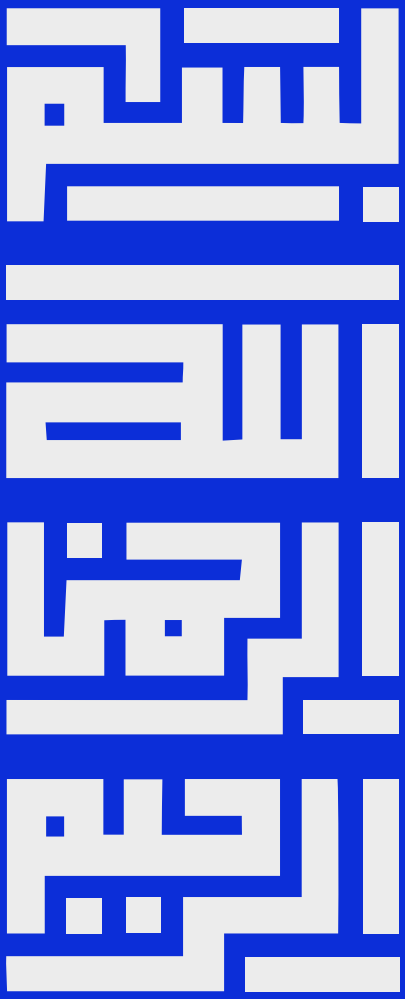
بسم الله الرحمن الرحيم

المحتوى

من نحن 4
رؤيتنا ورسالتنا 4
أهدافنا 5
قيمنا 6
نشأتنا 7
خدماتنا 8
منهجيتنا 10
إنجازاتنا في أرقام 11
ضماناتنا 12
التقنيات في أجهزتنا 13
منظومة واش كلاود السحابية 17
أهم ما يميزنا 22
منتجاتنا 24
جهاز الـــــرول أوفر 25
الجهاز النفقـــي 30
جهاز إعادة تدوير المياه 35
كوادرنا 40
شركاء النجاح 42

رؤيـــة VISION

2030

المملكة العربية السعودية

KINGDOM OF SAUDI ARABIA



من نحـــن

انطلقت "WashThru" من احتيـــاج قطـــاع غسيـــل السيارات للتطويـــر، من ناحية زيادة الجودة والإنتاجية.
فقمنـا بتوفيـــر الحلـــول الذكيـة التي تســـــــاهم في تطويـــــر القطاع، ورفع جودة الخدمة المقدمة، وتقليل الأيدي العاملة، ممـا يساهـم في زيادة الأرباح، وفتح فرص استثمارية في مجال غسيل السيارات، ونمو هذا القطاع وتطوره.

برؤيتنا
يرتفع اقتصادنا

أن نكون ضمن الخمس شركات الرائدة عالميا والأولى في الشرق الأوسط في تقديم حلول الغسيل الآلي للمركبات (من حيث العمر الافتراضي للمنتج وعدد الأجهزة).

رسالتنا

نسعى لتقديم حلول الغسيل الآلي للمركبات بجودة عالية، تعتمد على أحدث تقنيات الذكاء الاصطناعي وإنترنت الأشياء، وتصدير المنتج التقني السعودي إلى الأسواق العالمية.



بأهدافنا
تنمو صناعتنا

1- تمكين الأتمتة في قطاع غسيل السيارات، ورفع مستوى التحكم والمراقبة والجودة، وتقليل الأيدي العاملة.

2- التشجيع على زيادة الإنتاجية ورفع الجودة، باستخدام تقنيات الذكاء الاصطناعي.

3- رفع مستوى الوعي في مجال غسيل السيارات.



قيمنا
تعكس جودتنا

الجودة والدقة

الابتكار المتجدد

الصدق والشفافية

نشأتنا

من هنا بدأنا

2010م
مرحلة البحث والتطوير.

2016م
تأسيس خط إنتاج أجهزة غسيل السيارات الأوتوماتيكية الأول في المملكة والوطن العربي.

2019م
تأسيس قسم الذكاء الاصطناعي وإنترنت الأشياء.
تأسيس قسم التدريب الشامل.

2020م
تأسيس المنظومة الذكية للصيانة عن بعد.
تأسيس منظومة الربط الذكي.

2021م
تطوير أول جهاز غسيل سيارات أوتوماتيكي، يعمل بتقنيات إنترنت الأشياء والذكاء الاصطناعي.
ربط منظومة المحاسبة ونقاط البيع المخصصة لخدمات السيارات (كسور).

2022م
تأسيس قسم تجديد وتطوير الأجهزة.

2023م
تطوير تطبيق "Wash Thru app".

ويستمر الإنجاز ...



خدماتنا
لحلول ريادية

نمكن شركاءنا من التطوير والمنافسة في مجال غسيل السيارات، عبر حزم من الخدمات التي تساهم في التشجيع على الدخول في هذا القطاع.

01

تقديـم الاستشارات فـي مجـال غسيل السيـارات.

02

رسـم المخططـات التأسيسية للموقع.

03

تصميم المواقع الهندسية للأجهزة.

04

الإشـراف عـلى التأسيسـات الخاصة بموقع الجهـاز

05

تركيب الأجهزة.

06

تدريب طاقـم العمـل الخـاص بالشركـاء علـى كيفيـة تشغيـل الأجهزة، وعمـل الصيانـات الدورية اللازمـة.

07

تقديـم الحلـول المحاسبية المتناسبة مع هذا النشاط.

08

توفيـر خدمـات الدعـم الفني بعدة لغات مختلفة.

09

تقديـم خدمات الصيانة الدوريـة والطارئة.

10

تجديد الأجهـزة.



منهجيتنا سر كفاءتنا

نسعى لاستخدام كافة وسائل التكنولوجيا والتقنية الصناعية، لتقليل الجهود البشرية، ورفع الإنتاجية والجودة في قطاع غسيل السيارات، من خلال الأتمتة والتشغيل الآلي في المنتجات الحديثة.

إنجازاتنا في أرقام

أول مصنع
أجهزة غسيل سيارات أوتوماتيكي في المملكة والوطن العربي.

أول تطبيق
عبر الجوال للتشغيل والدفع الآلي في المملكة "Wash Thru APP".

أكبر شبكة
للصيـــــانة - عن بُعـــــد - لأجهزة غسيل السيـــــارات الأوتوماتيكية في المنطقة.

أسرع خدمة
لإصلاح أجهـــــزة غسيـــــل السيـــــارات الأوتوماتيكية في المنطقة.

بمعـدل 190 دقيقـة، وبحد أقصـى 20 ساعة (حسب البيانات التاريخية لأكثـــر من 50 جهـاز لمدة 5 أعوام، حتى نهاية 2022-10).

توفير 90% +
مـــن استهـــلاك المياه في مغاسل السيـارات، عند استخدام جهاز إعادة التدوير الخاص بنا.

إتمام 86% +
من الصيانـــات للأجهزة عـن بُعد.

(حسب البيانات التاريخية لأكثر من 50 جهاز لمدة 5 أعوام، حتى نهاية 2022-10).

ضماناتنا تعكس جودتنا



- **ضمان "2" سنتان للجهاز على جميع العيوب المصنعية والأعطال** (تطبق الشروط والأحكام).
- **ضمان توفير جميع القطع الأساسية والاستهلاكية بشكل دائم.**
- **ضمان حصول الشركاء على التدريب اللازم للتشغيل، وعمل الصيانات الدورية اللازمة** من خلال قسم التدريب الشامل.
- **ضمان توفير خدمات الصيانة والدعم الفني بلغات متعددة.** (العربية، الإنجليزية، الأوردو، الفلبينية)
- **ضمان حساب التكلفة لكل سيارة،** بخبرتنا الرائدة في مجال غسيل السيارات، نصنع منتجاتنا بأيدينا، ونضمن لشركائنا احتساب المصروفات والإهلاكات، من خلال حساب العمر الافتراضي لكل قطعة في الجهاز، مع إمكانية تقديم دراسة الإهلاك لكل سيارة.



التقنيات في أجهزتنا

نستخـــدم العـــديد من التقنيات التي تجعل من أجهزتنا ذكية وآمنـــة علـــى المركبـــات، وتســـاعد في زيادة الإنتاجية ورفع الجـــودة، ومن أهم التقنيات ما يلي:

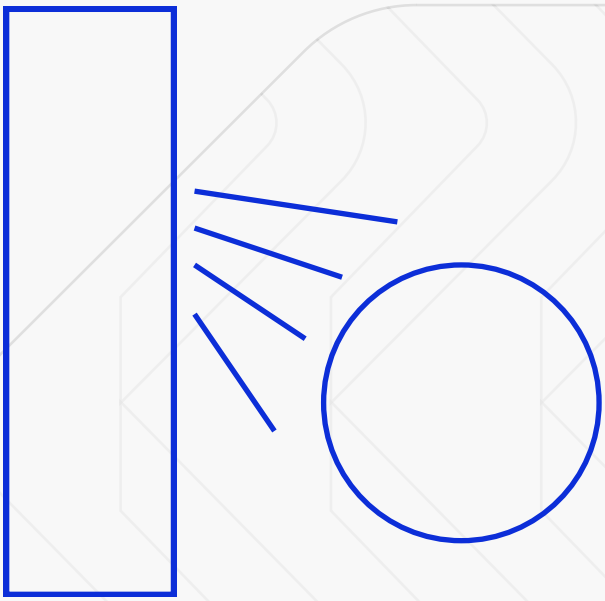

المستشعـــــرات الذكيـــــة IPS

تســـاعد المستشعـــرات الذكيـــة الأجهـــزة على قـــراءة أبعاد السيارة للحصـــول على نتيجـــة مثاليـــة في الأداء.

تقارير المركبـــات

حفظ كـافة المعلومـات التاريخيـــة للأجهـــزة والإطـــلاع علـــى:

- عـدد السيارات.
- أوقات دخول السيارات.
- أحجام السيارات.
- عدد الفواتير المصدرة من النظام، في حـال الاشتـــراك في منصـــة كسور.

وكل ذلك لاسلكيـــاً من أي مكـــان فـــي نطـاق شبكة الجهاز (WiFi).





الأمـــان Failsafe

تســـاعد على تحقيق أعلى مستويات الأمـــان، بواسطة إيقاف الجهاز جزئياً أو كليـاً عند وجود أي خلـــل، وعرض جميـــع الإشكاليات المباشرة بشكل فـــوري.

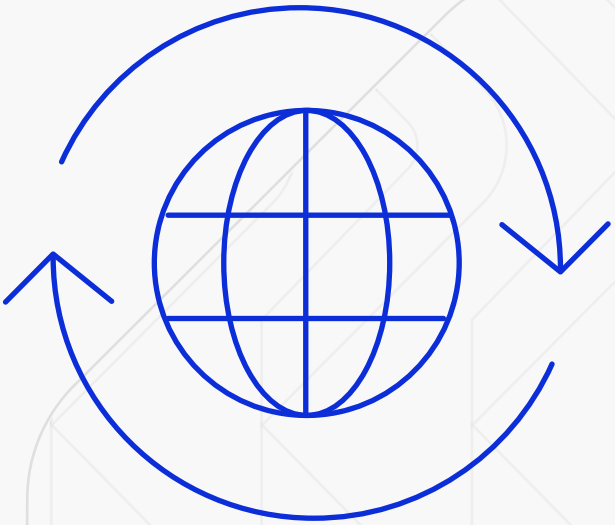

تقنيـــــــــــــة Auto Tuning

تمكــن الجهــاز مــن إعــادة ضبط الوزنيات تلقائياً بعــد كل غسلة دون تدخل بشري.

قطـــــع الغيـــــار (Online)

يقوم النظام المركــزي بالولوج إلى الأجهزة، واقتــراح قطــع الغيــار التي يجــب استبدالهــا في حالات الأعطال أو الإهلاكات، وتمكـــن هــذه الخدمة العميـــل مـــن استعــراض القطع وبدائلها وطلبها بشكــل مباشر، دون الحاجـــة إلى التواصل مع الشركـــة، أو البحث في الموقع الإلكتروني.

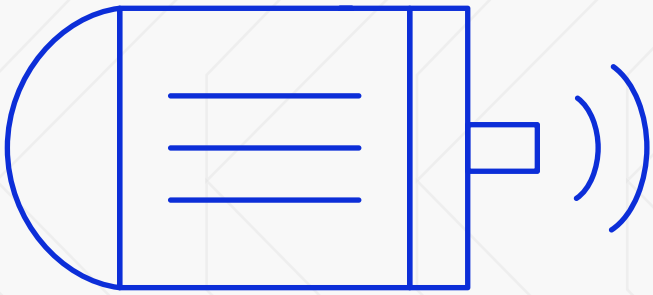

حاسبـــة العمـــر الافتراضـي للقطع الاستهلاكيـــــة

هـــي واجهة لاستعراض أعمار قطع الغيار الاستهلاكية للأجهــزة، وإعطاء تنبيهـــات عبــر النظام عند قرب انتهاء العمـــر الافتراضي لهـا، لكـــي يُتاح للعميـــل طلب القطع مسبقاً، والاحتفاظ بها في موقعه، بحيث يقوم بتغييرها في الوقت المناســب، أو يطلـــب من فريق الصيانــة تغييرهـــا في أقرب زيارة.

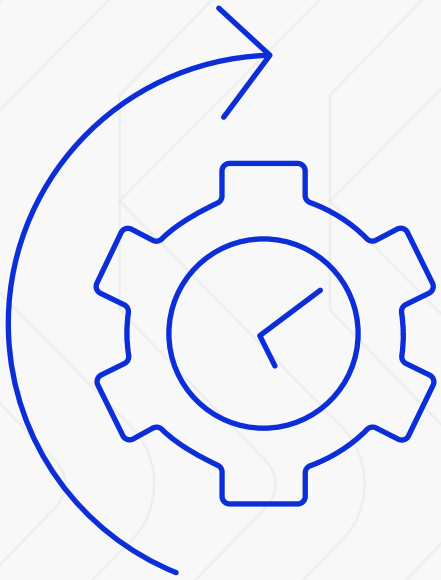

منظـــومة الصيـــانة الذكية SM

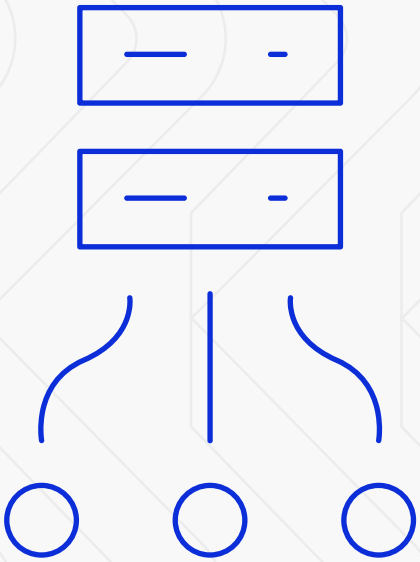

ربـط الأجهزة بشكل كامـل بالأنظمة الخاصـــة بالشركـــة، لرفع مستوى التحكـــم والمراقبـــة والجودة في عمليات الصيانة، بحيث يمكن:

- استعـــراض الحـــالة التاريخية لجميـــع قطـــع الجهـاز التي تم تغييرها.
- استعـــراض فواتيـــر المنتجـات والخدمات.
- الإطلاع على سجل تذاكر الصيانة السابقة والحالية.
- تتبع طلبات الصيانة.
- استعـــراض وتقييـــم زيارات الصيانة.

التحكم اللاسلكي (WiFi)



إمكانية الدخول إلـــى نظام الأجهزة مـــن أي جهـــاز إلكترونـــي (جـــوال أو كمبيوتـــر لوحي) فـــي الموقـــع، والتحكـــم بخصائصـــه وإعدادته لاسلكيـــاً من أي مكـــان في نطـاق شبكة الجهاز (WiFi).

منظومة واش كلاود السحابية

هـي "خدمـة سحابية" تقدمهـا شركـة "واش ثرو" بشكـل اختياري، وترتكـز هذه الخدمـة على أن تقـوم السيرفـرات المركزية للشركة بالدخول إلى الأجهـزة التي لديهـا رخصـة واش كلاود فعالة، لتقديـم العديد من المميـزات الإضافية التي لا مثيل لها، ومنها مايلي:

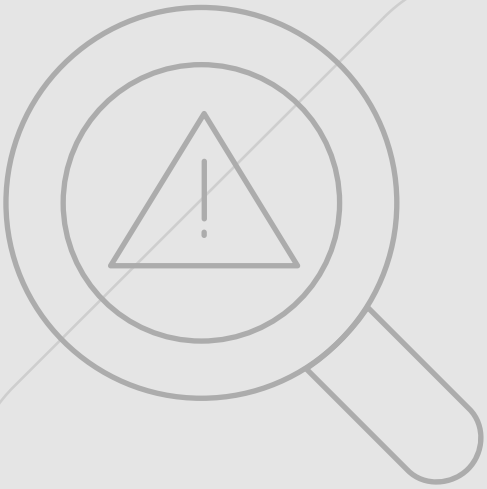

تقنية الصيانـــة الوقائيـــة للقطع الغير استهلاكية

يستخدم نظامنا المركزي العديد من أدوات الذكاء الاصطنـــــاعي، والتـــي تقـــوم بقراءة معاملات الأداء للقطع الغير استهلاكيـة، وتستنتـــج أعمارها الافتراضيـــة بناء على السجـلات التاريخية ومعايير أخـرى مثل: المنطقـة الجغرافية ودرجات الحـــرارة والرطـــوبة وملوحة المياه وغيرها.
وباستخـدام هذه التقنية يستطيع موظفـو الصيانة - عن بُعد- معرفة جميـــع القطـع التي يجب تغييرها، مما يساعد بشكل كبير في ضمـــان استمرارية عمـــل الجهـــاز.

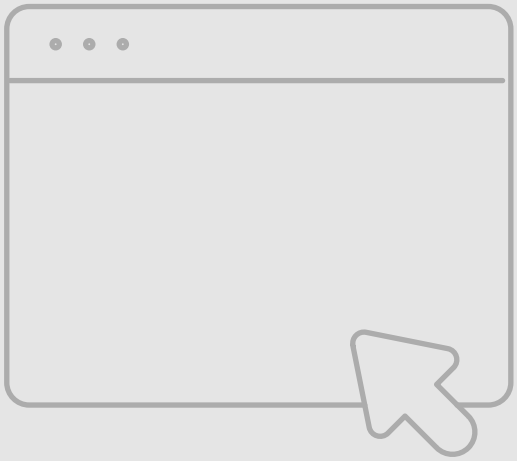

التنبيهـــات التلقائيـــة

الحصول على تنبيهات SMS، خاصةً عند وجود خلل أو قرب موعد انتهاء إهلاك القطعة.



التحديثـات المستمـــرة للنظـــام

تعمـــل جميـع أقسام إدارة التطوير بشكل مستمر علـى تحديث أنظمة التحكم في الأجهزة، وذلك لرفع مستـوى الأمـــان، وتحسين الأداء والجودة، وإضافة العديـد من المزايا الأخرى، حيث تساهـم هذه الميزة على تحديث أنظمة الأجهزة بشكل دائم.



نظـــام المســاعد الآلـــي

هو نظـــام فائـــق الذكاء، يعمـــل في حالـــة وجود أي إشكاليات لم يتـــم التعرف عليها بشكل مباشر، وذلك بواسطة طـــرح جميع الاحتمالات الواردة خلال ثـــوان معدودة، وإصدار تقرير كامل عن الجهاز.
وبذلك يمكّن مستخـــدم النظـام من معرفة أسباب الأعطـال، دون الحاجـــة للذهاب إلى الموقع وعمـــل التشخيصات الهندسية.

استعـــراض حلـــول الأعطال

عند الحاجـــة إلـــى التدخـــلات البشـــرية للقيام بالإصلاحـــات، يقـــوم هـــذا النظـــام باستعراض الحلـــول عبر المقاطـــع التصويرية، وذلك لتمكيـــن الفنييـــن أو المشغليـــن من معرفة نوع قطع الغيـــار المطلـــوبة، والإطـــلاع على طريقة الإصلاح المثالية.

تقنـيـــــــــــــة API

هـي خدمة إضافية للعملاء الذيـن لديهم برمجيات أو تطبيقـــات أو أنظمـــة (ERP) خاصـــة بهـم، ويريدون ربطها مع أنظمة الجهـــاز.
حيث نقوم بتخصيـص الحـلول حســـب حاجـة العملاء برسوم تخصيصـــة رمـــزية، وبـــدون أي أجهزة إضافية لهذه الميزة.

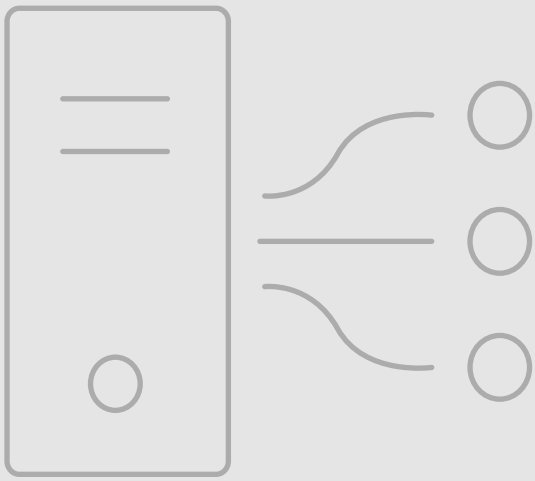



التخزيـــــن السحـــــابي

تخـــزين كامـــل البيانات التاريخية للأجهزة، والإطـــلاع عليهـــا بأي وقـــــت من أي مكان، وضمان عدم فقدانها.



الإبـــــلاغ التلقائـــــي

تستطيـــع منظومـــة واش كلاود السحابية، القيام بالإبلاغ التلقائي عـــن أي أعطال قد تطرأ على الجهاز دون الحاجة إلـى الإبلاغ عن العطـــل، ويقـوم فريق الصيانة بالتعامل مع البلاغ حسب حجم المشكلة.



التحكـــم عـــن بُعـــد

إمكانية الدخول إلى نظـــام الأجهزة للحصول على العديد مـــن المزايا الأساسية والمتقدمة باستخدام أي جهـــاز إلكترونـــــي (جوال أو كمبيوتر لوحي) من أي مكـــان في العـــالم وفي أي وقـــت، مـــع الحفـاظ على أعلى معايير الأمـان دون التواجد في موقع الجهاز.



أهـــم
ما يميزنا

بخبرتنـــا الرائـــدة وتطـورنا المستمر، صنعنا منتجاتنا بأحدث التقنيـات، وبذلك أصبـــح منتجنا السعـودي ينافس المنتجات العالمية في هذا المجال.

- صُممـــت أجهزتنا لتقاوم العوامـــل الطبيعية فـــي منطقتنا الجغرافية، وذلك لكي تلائم النسب العالية من الأتـــربة والرطوبة والملوحة، وبذلك نضمن أفضل جودة وأداء ممكن في الظروف البيئية المحلية.

- استخـــدام فرش مايكروفوم فائقة النعومة وشديدة الإلتقاط للأوساخ، ولا يلتصـــق بها أي شوائب أو أتربة، ويتم غسلها بشكـــل آلي لضمان أداء آمن على طلاء المركبة.

- دعم فني مدى الحياة.

- تقديم أفضـــل خدمات ما بعد البيـــع لشركائنا، حيث أن كل الفنييـــن في قســـم الصيانة لديهم خبرات في خطوط إنتاج الأجهزة، ولذلك نضمـــن أفضـــل خدمة ممكنة في خدمات الصيانة والدعم الفني.

- توفير جميع قطع الغيـــار، ســـواءً كانت استهلاكيـــة أو غير استهلاكية، بدون أي فترات انتظار لاستيرادها.

- لدينا نظام تشخيص مركزي يعتمد على الذكاء الاصطناعي يضع أكثر من 2000 احتمال لتحليل المشكلات ويقلل بشكل كبير من وقت اكتشاف الأخطاء وإصلاحها.

- نضمن أن جميع قطع الغيار (الاستهلاكية أو غير الاستهلاكية) متوفرة دائمًا محليًا.

منتجاتنا
فخر صناعتنا

تلبيـــةً لاحتياج الأســواق، ابتكرنا منتجاتنـــا بتقنيات ذكية وحديثة، بحيث تعمل وفـق أعلى معايير الجودة و الأمان، ومن أهم منتجاتنا ما يلي :

جهاز الرول أوفر



جهـــاز
الـــــرول أوڤر

صنعنـا جهاز الرول أوڤـــر لخدمة المنشـآت التي تمتلك مساحـات محدودة، مـع إمكانية وضـع الجهاز في الهواء الطلـق دون التأثيـر على الأداء والجودة، وذلك من خـلال تصميمـــه الفريد المقاوم للعـــوامل الطبيعية، وبطـــاقة استيعابية تصل حتى (3.5) دقائق لكل سيارة.

مميزات إضافية للجهـاز

- إمكانية تشغيل الجهـــاز والدفع تلقائياً دون الحـــاجة إلـــى موظـــف مشغـــل باستخـــدام تطبيـــق "Wash Thru APP".
- سهولة الفك والتركيب في المـوقع خلال أيام معدودة.
- لا يتطلب تركيب الجهاز مخرجاً خلفياً فـي المواقـــع.



حتـــى

3.5

دقائق
لكل سيارة

- معدل "3.5" دقائـــق لكـل سيارة بوجود مخرج خلفي
- معدل "5" دقائق لكـل سيارة في حاله عدم وجود مخرج خلفي



جهاز الـــرول أوڤر

رقم الطراز RS-V3

أبعاد الجهاز

الطول: 3.16م

العرض: 3.9م

الارتفاع: 3.4م

إجمالي مساحة تركيب الجهاز

الطول: 12م

العرض: 4.5م

الارتفاع: 4.5م

وزن الجهاز

1,900 كيلو جرام

أقصى حجم للمركبة

الطول: 5.80م

العرض: 2.1م

الارتفاع: 2م

استهلاك المياه (لكل سيارة)

240 لتر

24 لتر مع جهاز تدوير المياه

استهلاك الكهرباء لكل سيارة

1.25 كيلو واط

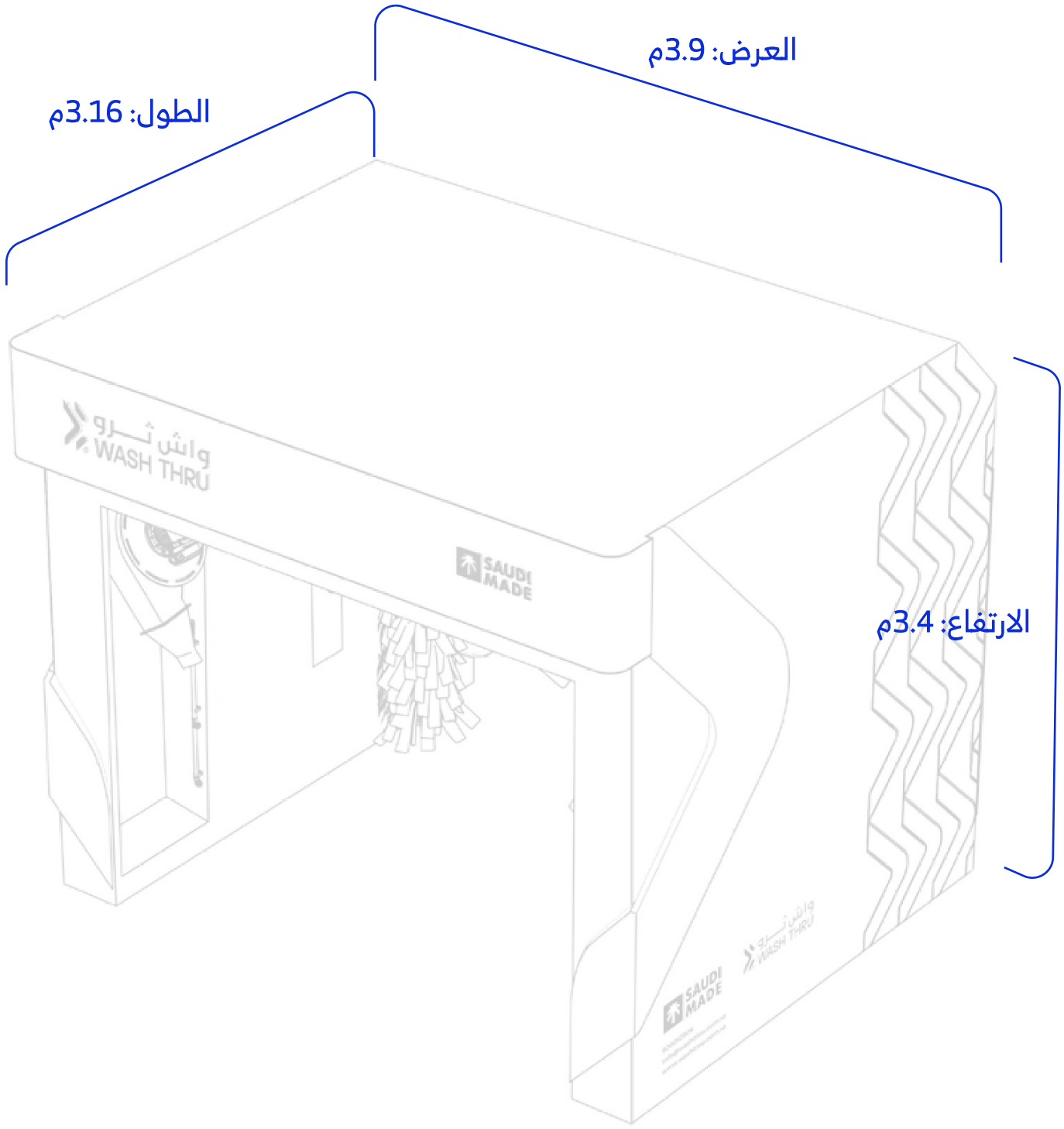
العرض: 3.9م
الطول: 3.16م
الارتفاع: 3.4م
واش ثـــرو
WASH THRU
SAUDI MADE

الجهاز النفق بـ



الجهـاز النفقـي

صنعنـــا الجهاز النفقي لخدمة المنشآت المتوسطـة والكبيرة، بحيث يمكنـه غسل السيارات بشكل متتابع دون توقف، وبذلك تصـــل إنتاجيته حتى "1.5" دقيقة لكل سيارة.

مميزات إضافية للجهـاز

- إمكانية تشغيل الجهاز بشكل متسلسل دون توقف، وبطاقة استيعابية لأكثر من سيارة بنفس الوقت.
- إمكانية استيعابية حتى"40"سيارة بالساعة الواحـدة.



1.5

دقيقة ونصف
لكل سيارة



الجهاز النفقي

رقم الطراز TS-V5

أبعاد الجهاز

الطول: 13.65م

العرض: 3.9م

الارتفاع: 3.25م

إجمالي مساحة تركيب الجهاز

الطول: 14م

العرض: 4م

الارتفاع: 4.5م

وزن الجهاز

3,500 كيلو جرام

أقصى حجم للمركبة

الطول: 5.80م

العرض: 2.1م

الارتفاع: 2م

استهلاك المياه (لكل سيارة)

255 لتر

25.5 لتر مع جهاز تدوير المياه

استهلاك الكهرباء لكل سيارة

1.62 كيلو واط

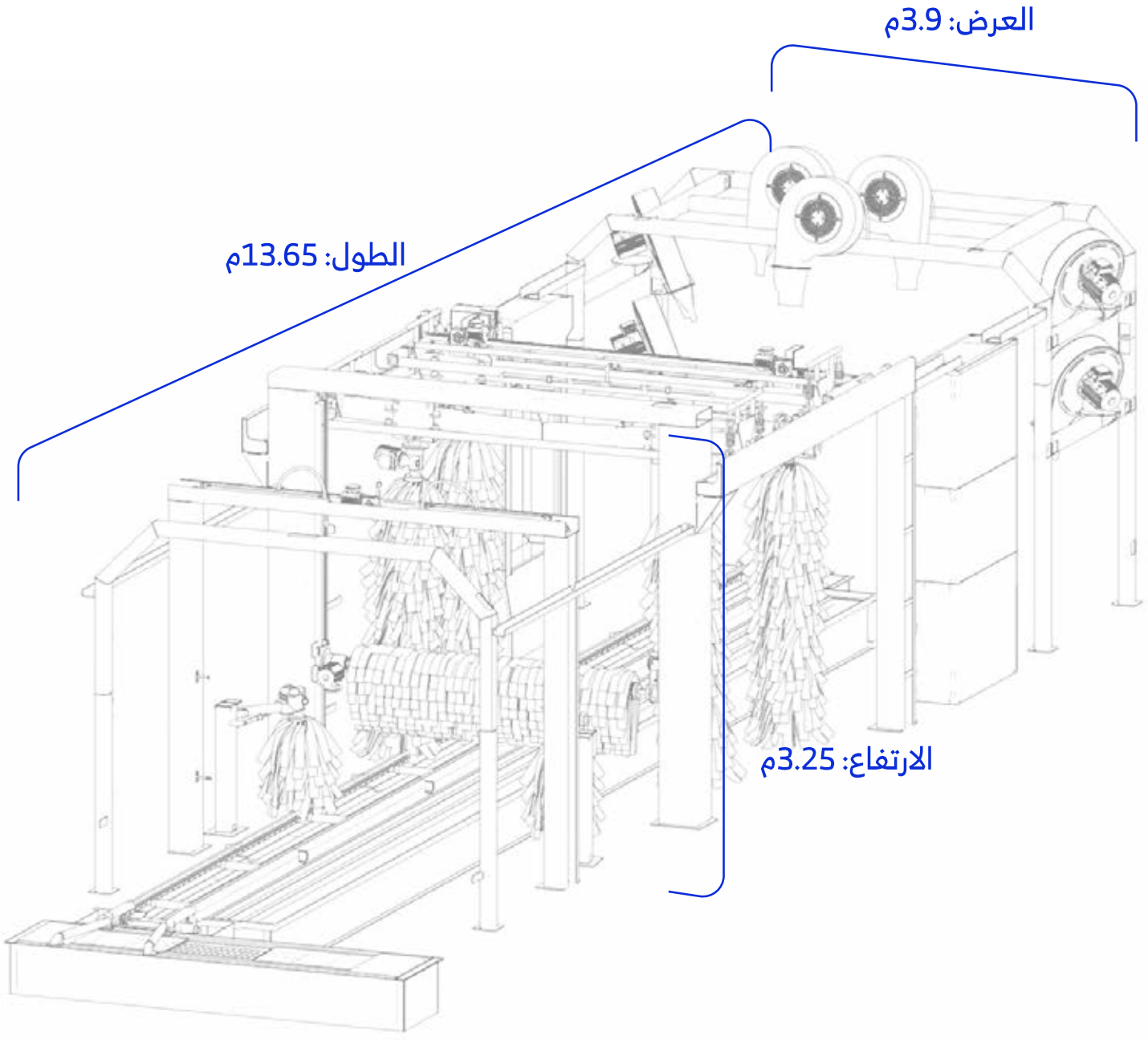
العرض: 3.9م
الطول: 13.65م
الارتفاع: 3.25م

جهاز
إعادة تدوير المياه

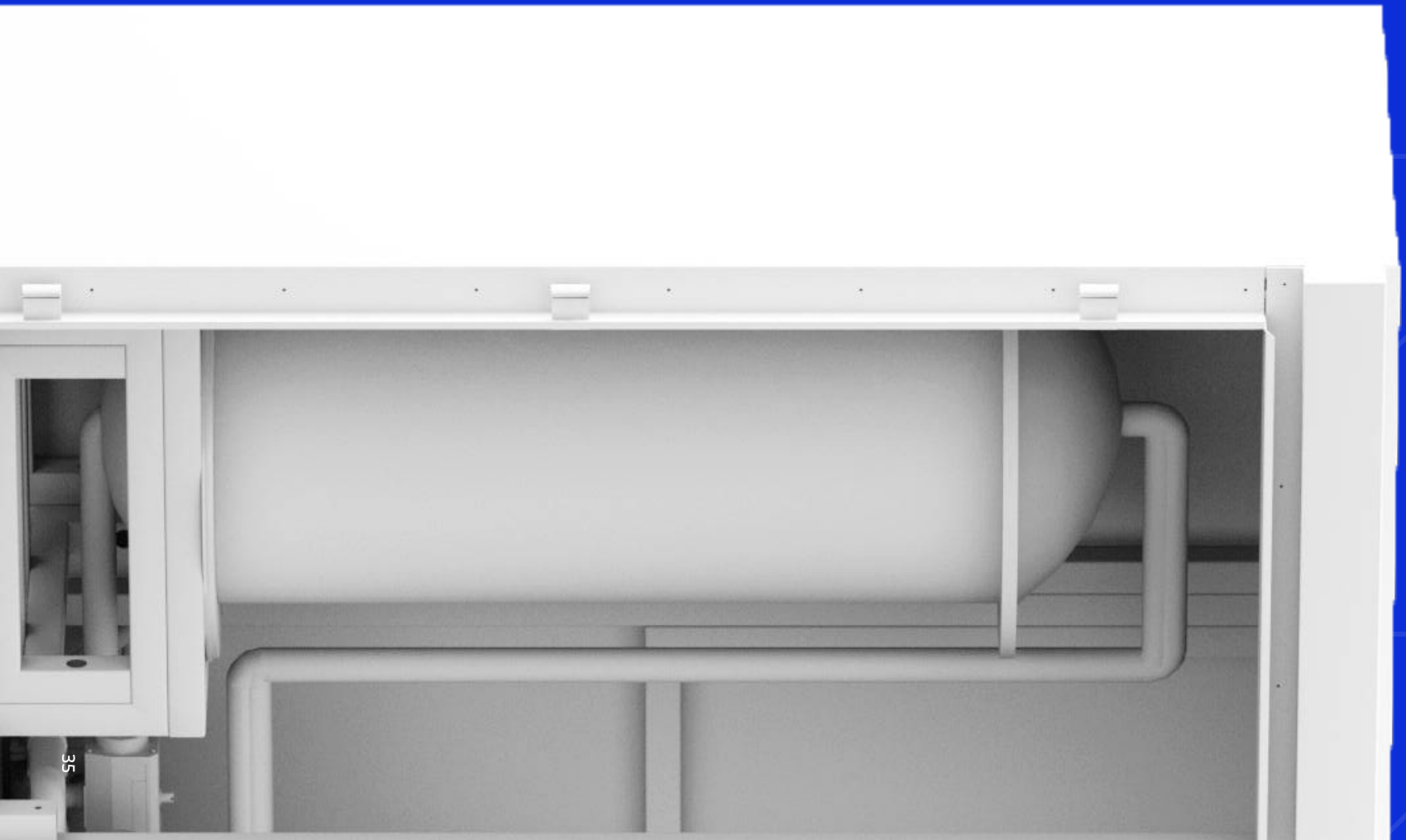

جهاز إعادة تدوير المياه

امتداداً لخدماتنا، صنعنا جهاز إعادة تدوير المياه لتقليل هدر المياه في مجال مغاسل السيارات، حيث أننا استخدمنا أحدث التقنيات والمميزات التي تجعل من منتجنا منتجاً ذكياً وآمناً لأداء أفضل.

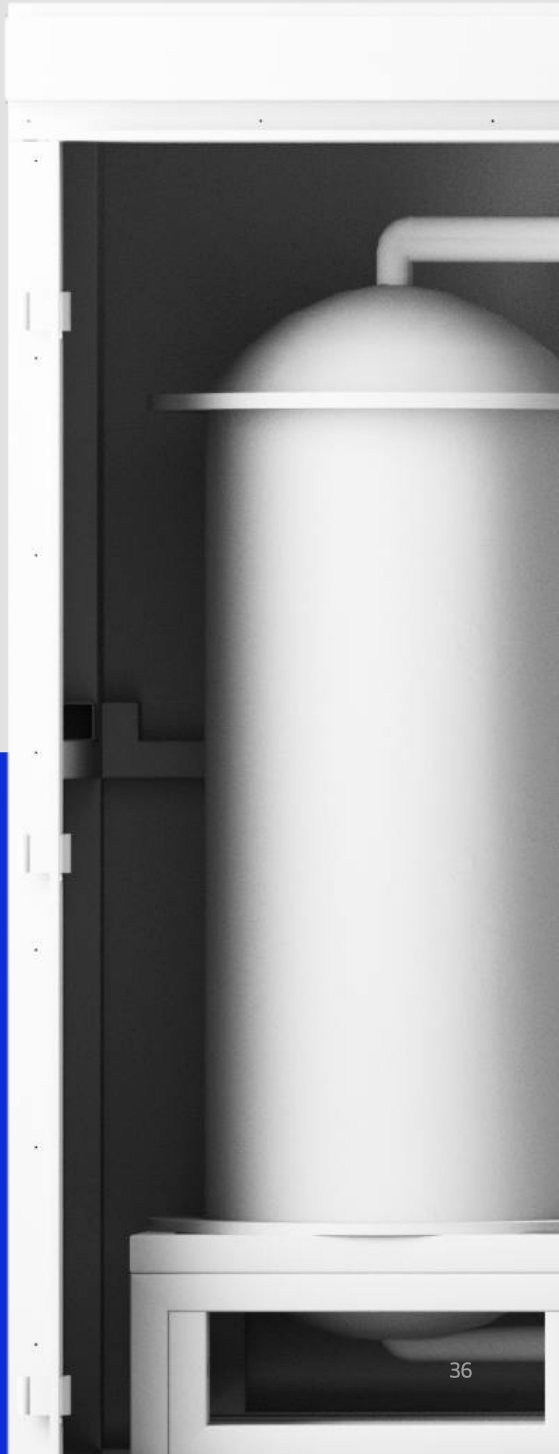

مميزات إضافية للجهاز

- صُمم الجهاز لكافة المنشآت التي تعمل في قطاع غسيل السيارات، سواءً كانت الآلية أو اليدوية.
- يقوم الجهاز بتدوير حتى 2,500 لتر بالساعة الواحدة.
- يوفر أكثر من 90% من استهلاك المياه.
- يوفر أكثر من 85% من تكاليف المياه.
- وجود شاشة إلكترونية للتحكم والمراقبة.

أكثر من

90%

نسبة توفير
استهلاك المياه



جهاز إعادة تدوير المياه

رقم الموديل FT-VS

أبعاد الجهاز

الطول: 2.3م

العرض: 1.6م

الارتفاع: 3.25م

إجمالي مساحة تركيب الجهاز

الطول: 3.5م

العرض: 4م

الارتفاع: 4.5م

وزن الجهاز

390 كيلو جرام

إنتاجية الجهاز

2,500 لتر لكل ساعة

استهلاك الكهرباء

3.5 كيلو واط لكل ساعة

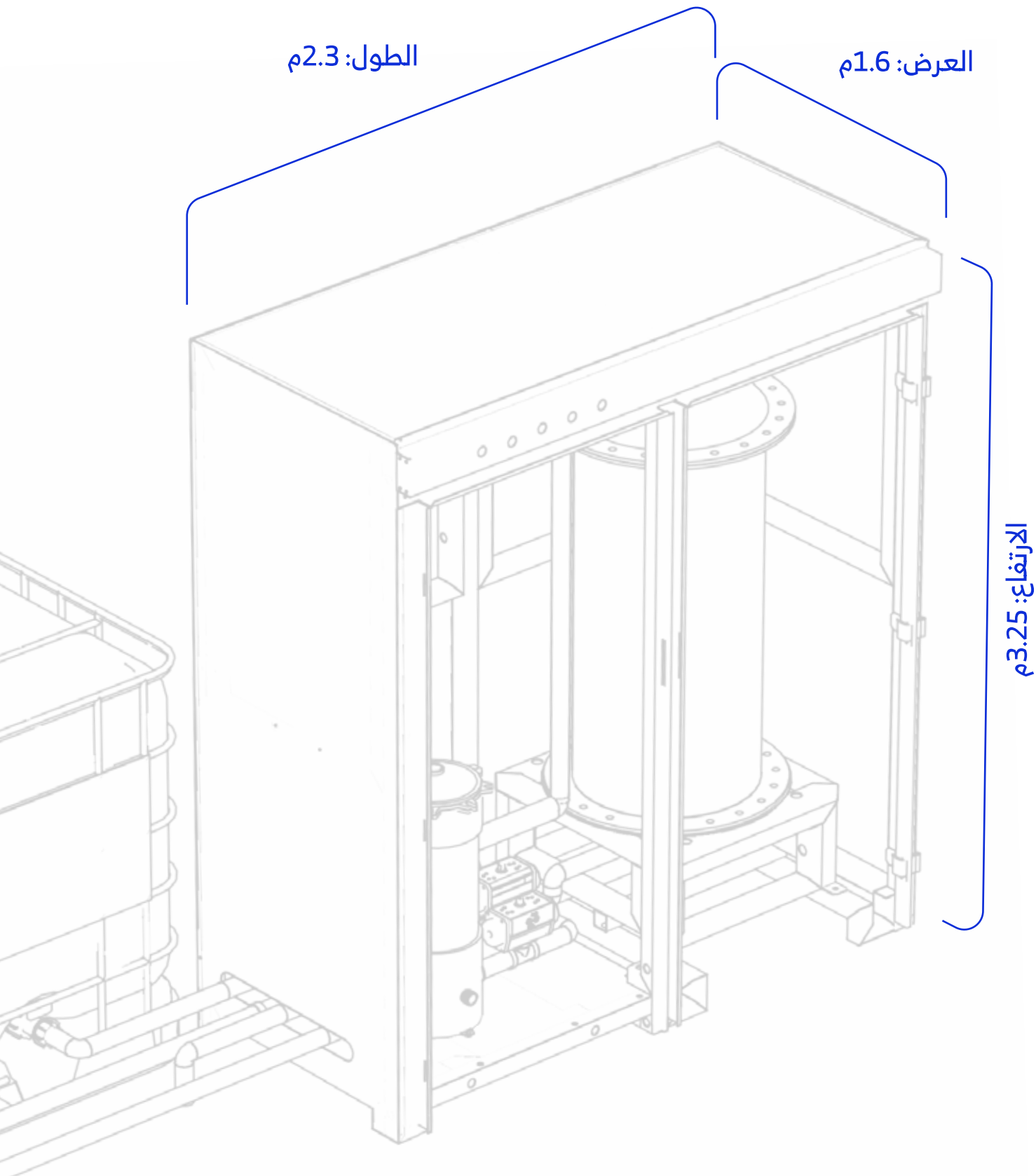
الطول: 2.3م
العرض: 1.6م
الارتفاع: 3.25م



كوادرنـا
أساس نجاحنا

نتميز بكـادر وظيفي احترافي ومتكامـــل بأقسامه المختلفة من مبرمجين ومهندسين وفنيين وإداريين في جميـــع التخصصات، لتقديم خدماتنا بأعلى كفاءة ممكنة.

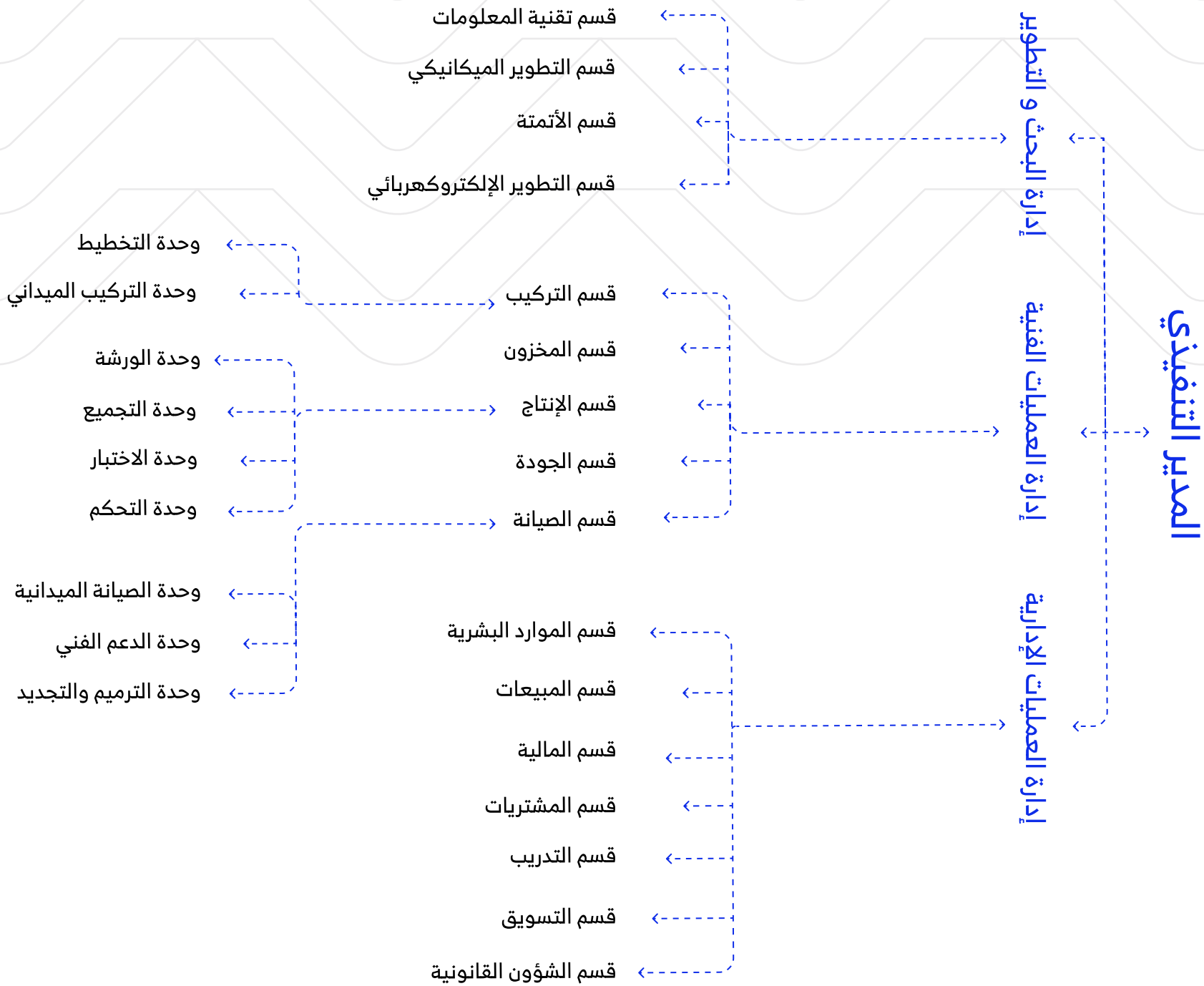
المدير التنفيذي
إدارة البحث و التطوير
قسم تقنية المعلومات
قسم التطوير الميكانيكي
قسم الأتمتة
قسم التطوير الإلكتروكهربائي
إدارة العمليات الفنية
قسم التركيب
وحدة التخطيط
وحدة التركيب الميداني
قسم المخزون
قسم الإنتاج
وحدة الورشة
وحدة التجميع
وحدة الاختبار
وحدة التحكم
قسم الجودة
قسم الصيانة
وحدة الصيانة الميدانية
وحدة الدعم الفني
وحدة الترميم والتجديد
إدارة العمليات الإدارية
قسم الموارد البشرية
قسم المبيعات
قسم المالية
قسم المشتريات
قسم التدريب
قسم التسويق
قسم الشؤون القانونية



شركاء النجاح

لا نبحـــث عن العملاء، وإنما نبحث عن شركاء النجاح، والذين هم جزء لا يتجـــزأ من نجاحنـا ونمونا المستمر، ونسعد بالمساهمـــة في تطوير ورفع القيمة المضافة لمشاريعهم .

إكستوكير
extocare

03 THREE MINUTES FOR CAR WASH

HASLAH
غسله

CLEANSPOT

الزغيبي
Alzughaibi

مغاسل رغوة الآلية
AUTO FOAM CAR WASH



درة
للعناية
بالسيارات

كلين باودر
CLEAN PAWDER





هيف
مغاسل سيارات أوتوماتيكية





W3 الغسيل الثلاثي

إصدار 2.4

جدة-المملكة العربية السعودية

920012804 info@washthru.com

washthrusa www.washthru.com

واش ثـــرو
WASH THRU

SAUDI MADE

CERTIFIED ISO 9001:2015 COMPANY